製造元：第一電子工業株式会社

D/MS（D190）・（D263）シリーズ

防水 MS コネクタ

MIL-DTL-5015
IP67
UL, C-UL
RoHS 対応品

CONTENTS

●概要、特長、仕様、材質／処理・・・・・・・・・・・・・・・・・・・・・・・・p. 1
●防水 MS コネクタ組み合わせ図・・・・・・・・・・・・・・・・・・・・・・・・p. 2
●インサート配列一覧表・・・・・・・・・・・・・・・・・・・・・・・・・・・・・・・・・・・・p. 3
●コンタクト配列一覧表（10SL-3 ～ 20-15）・・・・・・・・・・・・p. 4
●コンタクト配列一覧表（20-16 ～ 28-10）・・・・・・・・・・・・・p. 5
●コンタクト配列一覧表（28-11 ～ 32-9）・・・・・・・・・・・・・・p. 6
●コンタクト配列一覧表（32A-10 ～ 36-73）・・・・・・・・・・・・p. 7
●キー位置変更記号・・・・・・・・・・・・・・・・・・・・・・・・・・・・・・・・・・・・・・p. 8
●ウォールレセプタクル・・・・・・・・・・・・・・・・・・・・・・・・・・・・・・・・・・p. 9
●ケーブルレセプタクル・・・・・・・・・・・・・・・・・・・・・・・・・・・・・・・・・・p. 10
●ボックスレセプタクル・・・・・・・・・・・・・・・・・・・・・・・・・・・・・・・・・・p. 11
●ストレートプラグ・・・・・・・・・・・・・・・・・・・・・・・・・・・・・・・・・・・・・・p. 12
●アングルプラグ・・・・・・・・・・・・・・・・・・・・・・・・・・・・・・・・・・・・・・・p. 13
●防水ケーブルクランプ・・・・・・・・・・・・・・・・・・・・・・・・・・・・・・・・・p. 14
●プラグ用キャップ・・・・・・・・・・・・・・・・・・・・・・・・・・・・・・・・・・・・・p. 15
●レセプタクル用キャップ・・・・・・・・・・・・・・・・・・・・・・・・・・・・・・・p. 16
●防水ストレートバックシェル・・・・・・・・・・・・・・・・・・・・・・・・・・・p. 17
●防水アングルバックシェル・・・・・・・・・・・・・・・・・・・・・・・・・・・・p. 18
●ガスケット・・p. 19
●パネル取り付け寸法・・・・・・・・・・・・・・・・・・・・・・・・・・・・・・・・・・・p. 20

概 要

防水 MS コネクタは、D/MS コネクタと互換性を持つ、防水タイプのコネクタです。工作機械を始めとする産業用機器など、防塵、防水構造を必要とする外部接続用コネクタとして最適です。

特 長

- MIL-DTL-5015 に準拠したコネクタで、D/MS コネクタとの互換性があります。
- インサート配列は D/MS コネクタのインサートを共用しておりますので、D/MS コネクタ同様 73 種類のインサート配列が用意できます。
- プラグはストレートとアングルの2種類、レセプタクルはボックスレセプタクルの他、中継用のウォールレセプタクル、ケーブルレセプタクルも選択可能です。
- 嵌合時 IP67 の防塵・防水機能があります。

仕 様

適合電線、定格電流

コンタクトサイズ	適合電線			定格電流
	AWG番号	公称断面積 (mm^2)	最大導体径 (mm)	電流容量(A)／1コンタクト
#16	#22～#16	1.25	1.6	13
#12	#14～#12	3.50	2.5	23
#8	#10～#8	8.00	4.5	46
#4	#6～#4	22.00	7.0	80
#0	#2～#0	50.00	11.0	150

定格電圧

定格区分	定格電圧 (V)	
	DC	AC(r.m.s)
INST	250	200
A	700	500
D	1,250	900
E	1,750	1,250

材質 / 処理

部品名	材質／処理
コンタクト	銅合金／銀めっき
リテナーリング	銅合金／ニッケルめっき
フロントインサート	ジアリルフタレート樹脂（青色）
リアインサート	ジアリルフタレート樹脂（青色）
ガスケット	合成ゴム（ニトリル）
シェル	亜鉛めっき、三価クロメート処理（黒色）

防水 MS コネクタ組み合わせ図

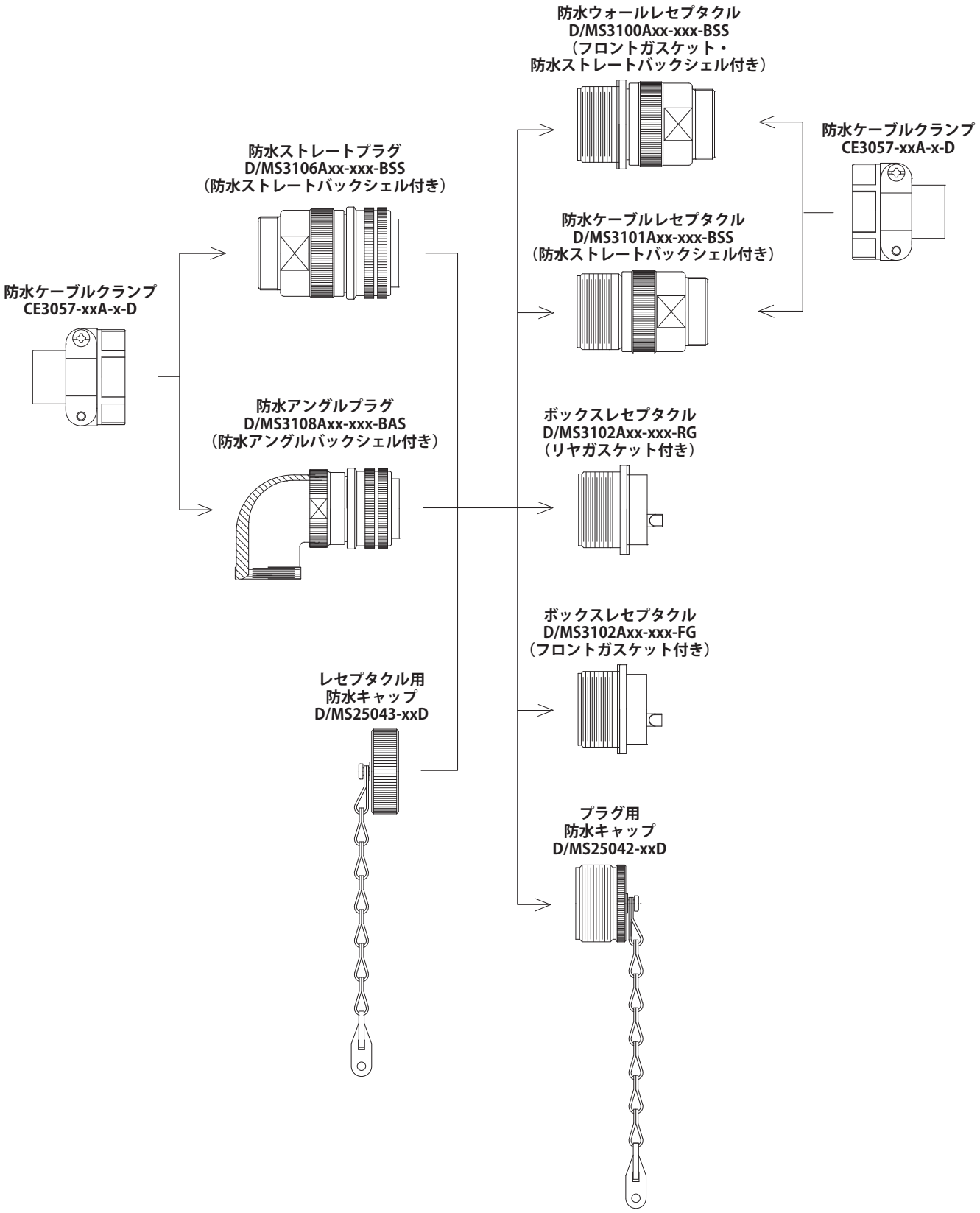

インサート配列一覧表

インサート番号	コンタクト数	定格区分	コンタクトサイズ				
			#0	#4	#8	#12	#16
10SL-3	3	A					3
10SL-4	2	A					2
12S-3	2	A					2
14S-1	3	A					3
14S-2	4	INST					4
14S-5	5	INST					5
14S-6	6	INST					6
14S-7	3	A					3
14S-9	2	A					2
16S-1	7	A					7
16S-5	3	A					3
16S-8	5	A					5
16-10	3	A				3	
18-1	10	A					4
		INST					6
18-4	4	D					4
18-5	3	D				2	1
18-8	8	A				1	7
18-10	4	A				4	
18-11	5	A				5	
18-12	6	A					6
18-19	10	A					10
18-20	5	A					5
18-21	3	A				3	
18-22	3	D					3
20-2	1	D	1				
20-4	4	D				4	
20-7	8	D					4
		A					4
20-15	7	A				7	
20-16	9	A				2	7
20-17	6	A				5	1
20-18	9	A				3	6
20-22	6	A			3		3
20-23	2	A			2		
20-27	14	A					14
20-29	17	A					17
22-2	3	D			3		
22-10	4	E					4
22-14	19	A					19
22-19	14	A					14
22-22	4	A			4		
22-23	8	D				1	
		A				7	
22-28	7	A				7	

インサート番号	コンタクト数	定格区分	コンタクトサイズ				
			#0	#4	#8	#12	#16
24-2	7	D				7	
24-5	16	A					16
24-7	16	A				2	14
24-10	7	A			7		
24-11	9	A			3	6	
24-20	11	D				2	9
24-22	4	D			4		
24-28	24	INST					24
28-6	3	D		3			
28-10	7	D				1	
		A		2	2	2	
28-11	22	A				4	18
28-12	26	A					26
28-15	35	A					35
28-16	20	A					20
28-20	14	A				10	4
28-21	37	A					37
32-1	5	E				1	
		D	2			2	
32-2	5	E		3			2
32-5	2	D	2				
32-7	35	A				7	24
		INST					4
32-8	30	A				6	24
32-9	14	D		2			12
32A-10	54	A					54
32-17	4	D		4			
32-414	52	A					52
36-3	6	D	3			3	
36-4	3	D	1				
		A	2				
36-5	4	A	4				
36-9	31	A		1	2	14	14
36-10	48	A					48
36-73	73	A					73

コンタクト配列一覧表

ピンインサートの結合面

インサート番号	10SL-3	10SL-4	12S-3	14S-1	14S-2	14S-5	14S-6
コンタクト配列							
コンタクト数	3	2	2	3	4	5	6
コンタクトサイズ	3-#16	2-#16	2-#16	3-#16	4-#16	5-#16	6-#16
定格区分	定格 -A	定格 -A	定格 -A	定格 -A	定格 -INST	定格 -INST	定格 -INST
定格電流	13A	13A	13A	13A	13A	13A	13A

インサート番号	14S-7	14S-9	16S-1	16S-5	16S-8	16-10	18-1
コンタクト配列			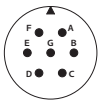	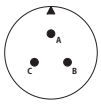	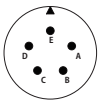	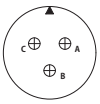	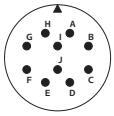
コンタクト数	3	2	7	3	5	3	10
コンタクトサイズ	3-#16	2-#16	7-#16	3-#16	5-#16	3-#12	10-#16
定格区分	定格 -A	定格 -A	定格 -A	定格 -A	定格 -A	定格 -A	定格 -A（BCFG） INST（その他）
定格電流	13A	13A	13A	13A	13A	23A	13A

インサート番号	18-4	18-5	18-8	18-10	18-11	18-12	18-19
コンタクト配列	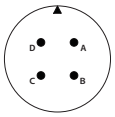	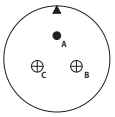	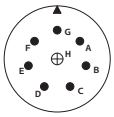	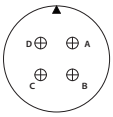	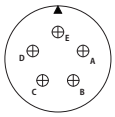	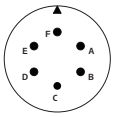	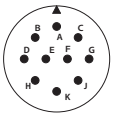
コンタクト数	4	3	8	4	5	6	10
コンタクトサイズ	4-#16	2-#12、 1-#16	1-#12、 7-#16	4-#12	5-#12	6-#16	10-#16
定格区分	定格 -D	定格 -D	定格 -A	定格 -A	定格 -A	定格 -A	定格 -A
定格電流	13A	#12：23A #16：13A	#12：23A #16：13A	23A	23A	13A	13A

インサート番号	18-20	18-21	18-22	20-2	20-4	20-7	20-15
コンタクト配列	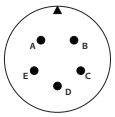	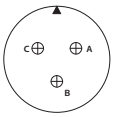	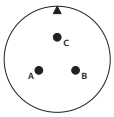	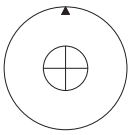	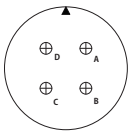	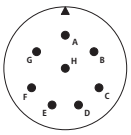	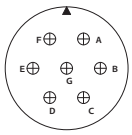
コンタクト数	5	3	3	1	4	8	7
コンタクトサイズ	5-#16	3-#12	3-#16	1-#0	4-#12	8-#16	7-#12
定格区分	定格 -A	定格 -A	定格 -D	定格 -D	定格 -D	定格-D（ABHG） A（CDEF）	定格 -A
定格電流	13A	23A	13A	150A	23A	13A	23A

コンタクトサイズ記号		●	⊕	◔	◑	⊕
		#16	#12	#8	#4	#0
定格区分	INST	A	D	E		
定格電圧 AC(r. m. s.)	200	500	900	1,250		
(常態時) DC	250	700	1,200	1,750		
コンタクトサイズ記号		#16	#12	#8	#4	#0
電流容量 A		13	23	46	80	150

コンタクト配列一覧表

ピンインサートの結合面

インサート番号	20-16	20-17	20-18	20-22	20-23	20-27
コンタクト配列	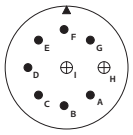	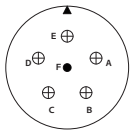	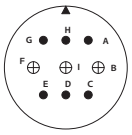	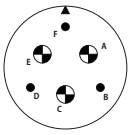	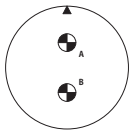	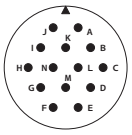
コンタクト数	9	6	9	6	2	14
コンタクトサイズ	2-#12、7-#16	5-#12、1-#16	3-#12、6-#16	3-#8、3-#16	2-#8	14-#16
定格区分	定格 -A	定格 -A	定格 -A	定格 -A	定格 -A	定格 -A
定格電流	#12：23A #16：13A	#12：23A #16：13A	#12：23A #16：13A	# 8：46A #16：13A	46A	13A

インサート番号	20-29	22-2	22-10	22-14	22-19	22-22
コンタクト配列	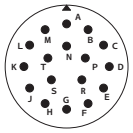	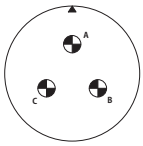	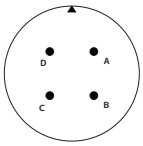	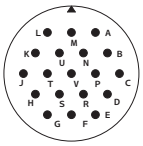	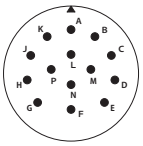	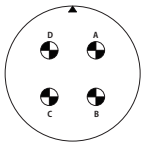
コンタクト数	17	3	4	19	14	4
コンタクトサイズ	17-#16	3-#8	4-#16	19-#16	14-#16	4-#8
定格区分	定格 -A	定格 -D	定格 -E	定格 -A	定格 -A	定格 -A
定格電流	13A	46A	13A	13A	13A	46A

インサート番号	22-23	22-28	24-2	24-5	24-7	24-10
コンタクト配列	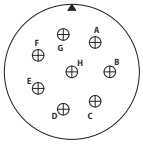	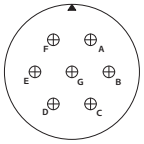	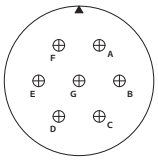	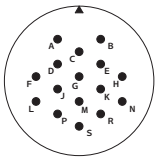	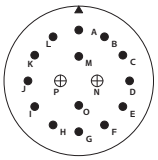	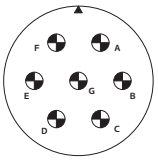
コンタクト数	8	7	7	16	16	7
コンタクトサイズ	8-#12	7-#12	7-#12	16-#16	2-#12、14-#16	7-#8
定格区分	定格 -D(H) A(その他)	定格 -A	定格 -D	定格 -A	定格 -A	定格 -A
定格電流	23A	23A	23A	13A	#12：23A #16：13A	46A

インサート番号	24-11	24-20	24-22	24-28	28-6	28-10
コンタクト配列	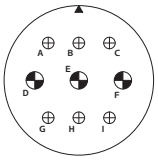	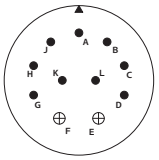	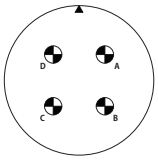	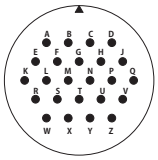	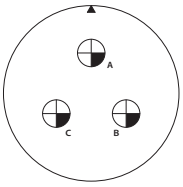	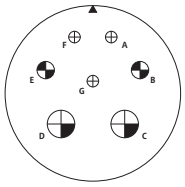
コンタクト数	9	11	4	24	3	7
コンタクトサイズ	3-#8、6-#12	2-#12、9-#16	4-#8	24-#16	3-#4	2-#4、2-#8、3-#12
定格区分	定格 -A	定格 -D	定格 -D	定格 -INST	定格 -D	定格 -D(G)、 A(その他)
定格電流	# 8：46A #12：23A	#12：23A #16：13A	46A	13A	80A	# 4：80A # 8：46A #12：23A

コンタクトサイズ記号	● #16	⊕ #12	◔ #8	◑ #4	⊕ #0
定格区分 ･････････････････ INST	A	D	E		
定格電圧 AC(r. m. s.)････････ 200	500	900	1,250		
(常態時) DC･････････････････ 250	700	1,200	1,750		
コンタクトサイズ記号 ････････････	#16	#12	#8	#4	#0
電流容量 A･････････････････････	13	23	46	80	150

コンタクト配列一覧表

インサート番号	28-11	28-12	28-15	28-16
コンタクト配列	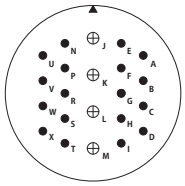	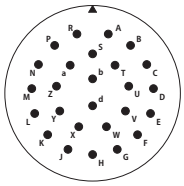	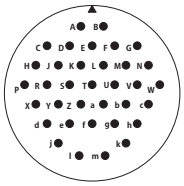	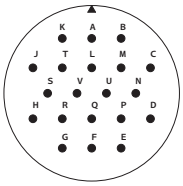
コンタクト数	22	26	35	20
コンタクトサイズ	4-#12、18-#16	26-#16	35-#16	20-#16
定格区分	定格 -A	定格 -A	定格 -A	定格 -A
定格電流	#12：23A #16：13A	13A	13A	13A

インサート番号	28-20	28-21	32-1	32-2
コンタクト配列	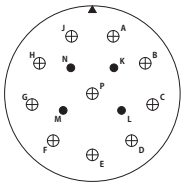	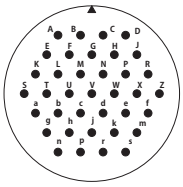	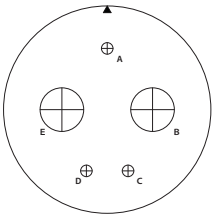	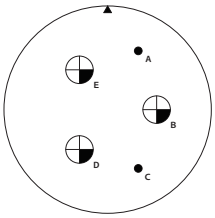
コンタクト数	14	37	5	5
コンタクトサイズ	10-#12、4-#16	37-#16	2-#0、3-#12	3-#4、2-#16
定格区分	定格 -A	定格 -A	定格 -E（A）、 D（その他）	定格 -E
定格電流	#12：23A #16：13A	13A	# 0：150A #12：23A	# 4：80A #16：13A

インサート番号	32-5	32-7	32-8	32-9
コンタクト配列	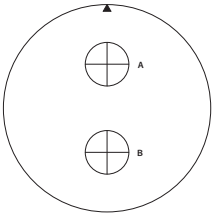	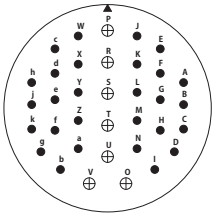	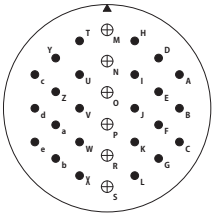	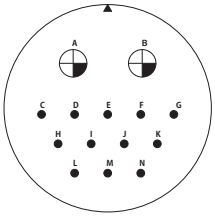
コンタクト数	2	35	30	14
コンタクトサイズ	2-#0	7-#12、28-#16	6-#12、24-#16	2-#4、12-#16
定格区分	定格 -D	定格 -INST（ABhj） A（その他）	定格 -A	定格 -D
定格電流	150A	#12：23A #16：13A	#12：23A #16：13A	# 4：80A #16：13A

コンタクトサイズ記号	● #16	⊕ #12	◔ #8	◑ #4	⊕ #0
定格区分 ・・・・・・・・・・・・・・・・・INST	A	D	E		
定格電圧 AC(r. m. s.)・・・・・・・ 200	500	900	1,250		
(常態時) DC・・・・・・・・・・・・・・ 250	700	1,200	1,750		
コンタクトサイズ記号 ・・・・・・・・・・・・	#16	#12	#8	#4	#0
電流容量 A・・・・・・・・・・・・・・・・・・・・・・・	13	23	46	80	150

コンタクト配列一覧表

ピンインサートの結合面

インサート番号	32A-10	32-17	32-414
コンタクト配列	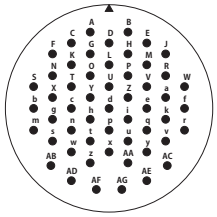	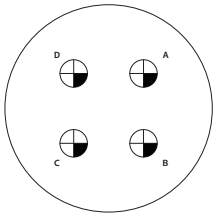	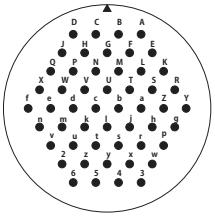
コンタクト数	54	4	52
コンタクトサイズ	54-#16	4-#4	52-#16
定格区分	定格 -A	定格 -D	定格 -A
定格電流	13A	80A	13A

インサート番号	36-3	36-4	36-5
コンタクト配列	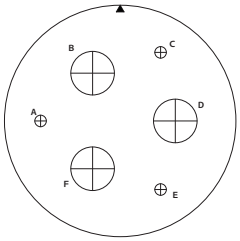	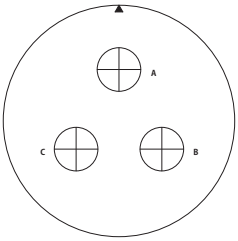	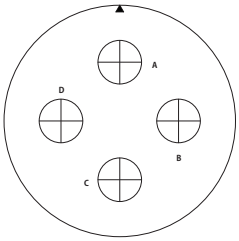
コンタクト数	6	3	4
コンタクトサイズ	3-#0、3-#12	3-#0	4-#0
定格区分	定格 -D	定格 -D（A） A（BC）	定格 -A
定格電流	# 0：150A #16：23A	150A	150A

インサート番号	36-9	36-10	36-73
コンタクト配列	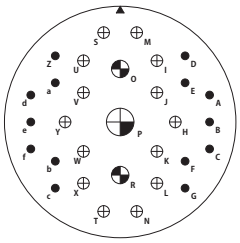	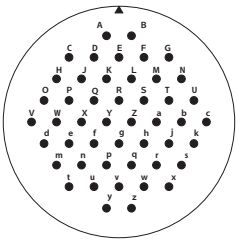	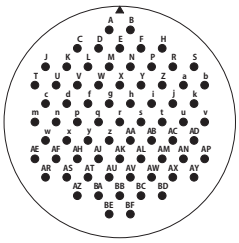
コンタクト数	31	48	73
コンタクトサイズ	1-#4、2-#8、 14-#12、14-#16	48-#16	73-#16
定格区分	定格 -A	定格 -A	定格 -A
定格電流	# 4：80A　# 8：46A #12：23A　#16：13A	13A	13A

コンタクトサイズ記号	●	⊕	◐	⊕	⊕
	#16	#12	#8	#4	#0
定格区分 ・・・・・・・・・・・・・・・・・INST	A	D	E		
定格電圧 AC(r. m. s.)・・・・・・・ 200	500	900	1,250		
(常態時) DC・・・・・・・・・・・・・・ 250	700	1,200	1,750		
コンタクトサイズ記号 ・・・・・・・・・・・・	#16	#12	#8	#4	#0
電流容量 A・・・・・・・・・・・・・・・・・・・・・・・	13	23	46	80	150

キー位置変更記号

シェルサイズ	インサート番号	コンタクト数	キー位置変更記号			
			W	X	Y	Z
10SL	10SL-3	3	—	—	—	—
	10SL-4	2	—	—	—	—
12S	12S-3	2	70°	145°	215°	290°
14S	14S-1	3	—	—	—	—
	14S-2	4	—	120°	240°	—
	14S-5	5	—	110°	—	—
	14S-6	6	—	—	—	—
	14S-7	3	90°	180°	270°	—
	14S-9	2	70°	145°	215°	290°
16S/16	16S-1	7	80°	—	—	280°
	16S-5	3	70°	145°	215°	290°
	16S-8	5	—	170°	265°	—
	16-10	3	90°	180°	270°	—
18	18-1	10	70°	145°	215°	290°
	18-4	4	35°	110°	250°	325°
	18-5	3	80°	110°	250°	280°
	18-8	8	70°	—	—	290°
	18-10	4	—	120°	240°	—
	18-11	5	—	170°	265°	—
	18-12	6	80°	—	—	280°
	18-19	10	—	120°	240°	—
	18-20	5	90°	180°	270°	—
	18-21	3	—	—	—	—
	18-22	3	70°	145°	215°	290°
20	20-2	1	—	—	—	—
	20-4	4	45°	110°	250°	—
	20-7	8	80°	110°	250°	280°
	20-15	7	80°	—	—	280°
	20-16	9	80°	110°	250°	280°
	20-17	6	90°	180°	270°	—
	20-18	9	35°	110°	250°	325°
	20-22	6	80°	—	—	280°
	20-23	2	35°	110°	250°	325°
	20-27	14	35°	110°	250°	325°
	20-29	17	80°	—	—	280°

シェルサイズ	インサート番号	コンタクト数	キー位置変更記号			
			W	X	Y	Z
22	22-2	3	70°	145°	215°	290°
	22-10	4	35°	110°	250°	325°
	22-14	19	80°	110°	250°	280°
	22-19	14	80°	110°	250°	280°
	22-22	4	—	110°	250°	—
	22-23	8	35°	—	—	—
	22-28	7	80°	—	—	280°
24	24-2	7	80°	—	—	280°
	24-5	16	80°	110°	250°	280°
	24-7	16	80°	110°	250°	280°
	24-10	7	80°	—	—	280°
	24-11	9	35°	110°	250°	325°
	24-20	11	80°	110°	250°	280°
	24-22	4	45°	110°	250°	—
	24-28	24	80°	110°	250°	280°
28	28-6	3	70°	145°	215°	290°
	28-10	7	80°	110°	250°	280°
	28-11	22	80°	110°	250°	280°
	28-12	26	90°	180°	270°	—
	28-15	35	80°	110°	250°	280°
	28-16	20	80°	110°	250°	280°
	28-20	14	80°	110°	250°	280°
	28-21	37	80°	110°	250°	280°
32	32-1	5	80°	110°	250°	280°
	32-2	5	70°	145°	215°	290°
	32-5	2	35°	110°	250°	325°
	32-7	35	80°	125°	235°	280°
	32-8	30	80°	125°	235°	280°
	32-9	14	80°	110°	250°	280°
	32A-10	54	—	—	—	—
	32-17	4	45°	110°	250°	—
	32-414	52	80°	110°	250°	280°
36	36-3	6	70°	145°	215°	290°
	36-4	3	—	—	—	—
	36-5	4	—	120°	240°	—
	36-9	31	80°	125°	235°	280°
	36-10	48	80°	125°	235°	280°
	36-73	73	80°	110°	250°	280°

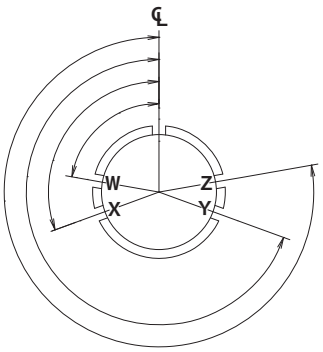

ピンインサートの嵌合側から見た図

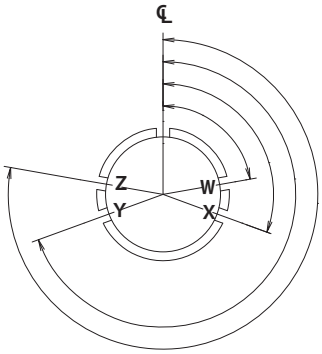

ソケットインサートの嵌合側から見た図

ウォールレセプタクル

パネル等に固定し、後部にケーブルを接続して使用するレセプタクルです。

D/MS3100A 18-10 P X -BSS

① ② ③ ④ ⑤ ⑥

①コネクタ形状	3100A：ウォールレセプタクル
②シェルサイズ	12S、14S、16S、16、18、20、22、24、28、32、36
③インサート番号	3～7 頁参照
④コンタクト形状	P：ピンコンタクト S：ソケットコンタクト
⑤キー位置変更	標準位置は表記しない。8 頁参照
⑥バックシェル有無	-BSS：防水ストレートバックシェル・フロントガスケット付き （D263）：コネクタ本体のみ

製品構成

D/MS3100Axx-xxx-BSS

防水ウォールレセプタクル
D/MS3100Axx-xx（D263）
（フロントガスケット付き）

防水ストレート
バックシェル
CE02-xxBS-S-D

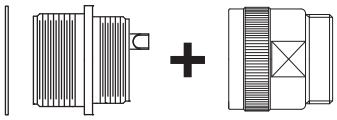

D/MS3100Axx-xxx（D263）

防水ウォールレセプタクル
D/MS3100Axx-xxx（D263）

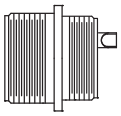

バックシェル・フロントガスケット付き

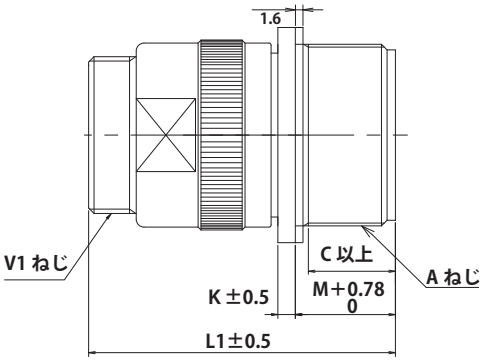

コネクタ本体のみ

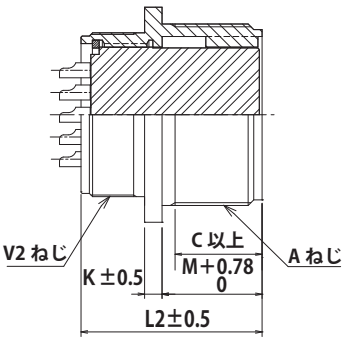

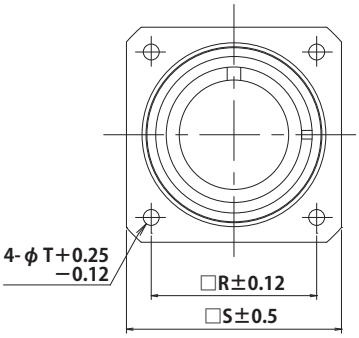

シェルサイズ	A 結合ねじ	L1	L2	C	M	K	φT	R	S	V1 後端部ねじ	V2 後端部ねじ
12S	3/4-20UNEF-2A	38.0	24.43	9.53	14.28	2.1	3.05	20.62	27.8	5/8-24UNEF-2A	11/16-24UNEF-2A
14S	7/8-20UNEF-2A	42.0	24.34	9.53	14.28	2.1	3.05	23.01	30.2	3/4-20UNEF-2A	3/4-20UNEF-2A
16S	1-20UNEF-2A	44.0	24.97	9.53	19.05	3.2	3.05	24.61	32.5	7/8-20UNEF-2A	7/8-20UNEF-2A
16	1-20UNEF-2A	54.5	35.3	15.88	19.05	3.2	3.05	26.97	32.5	7/8-20UNEF-2A	7/8-20UNEF-2A
18	1 1/8-18UNEF-2A	56.0	35.3	15.88	19.05	3.2	3.05	26.97	34.9	1-20UNEF-2A	1-20UNEF-2A
20	1 1/4-18UNEF-2A	59.0	34.8	15.88	19.05	3.2	3.05	29.36	38.1	1 3/16-18UNEF-2A	1 1/8-18UNEF-2A
22	1 3/8-18UNEF-2A	59.0	34.8	15.88	19.05	3.2	3.05	31.75	41.3	1 3/16-18UNEF-2A	1 1/4-18UNEF-2A
24	1 1/2-18UNEF-2A	65.0	36.6	16.70	20.8	3.35	3.61	34.93	44.4	1 7/16-18UNEF-2A	1 3/8-18UNEF-2A
28	1 3/4-18UNS-2A	70.5	37.03	16.70	20.96	3.35	3.61	39.67	50.8	1 7/16-18UNEF-2A	1 5/8-18UNEF-2A
32	2-18UNS-2A	77.0	36.95	16.70	22.4	3.35	4.27	44.45	56.9	1 3/4-18UNS-2A	1 7/8-16UN-2A
36	2 1/4-16UN-2A	82.5	37.44	16.70	22.42	3.35	4.40	49.23	63.5	2-18UNS-2A	2 1/8-16UN-2A

ケーブルレセプタクル

コネクタを固定せずにケーブルを中継するレセプタクルです。

D/MS3101A 18-10 P X -BSS

① ② ③ ④ ⑤ ⑥

①コネクタ形状	3101A：ケーブルレセプタクル
②シェルサイズ	12S、14S、16S、16、18、20、22、24、28、32、36
③インサート番号	3～7 頁参照
④コンタクト形状	P：ピンコンタクト S：ソケットコンタクト
⑤キー変更位置	標準位置は表記しない。8 頁参照
⑥バックシェル有無	-BSS：防水ストレートバックシェル付き （D263）：コネクタ本体のみ

製品構成

D/MS3101Axx-xxx-BSS

防水ケーブル
レセプタクル
D/MS3101Axx-xxx（D263）

防水ストレート
バックシェル
CE02-xxBS-S-D

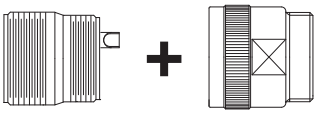

D/MS3101Axx-xxx（D263）

防水ケーブル
レセプタクル
D/MS3101Axx-xxx（D263）

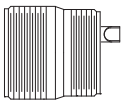

バックシェル付き

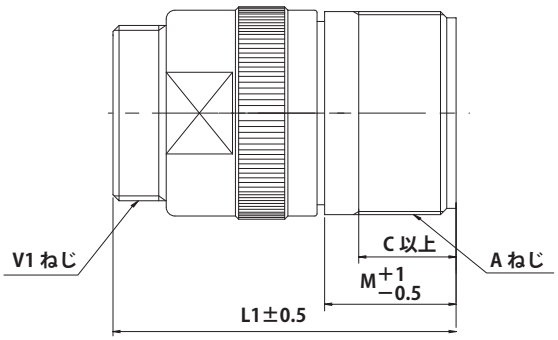

コネクタ本体のみ

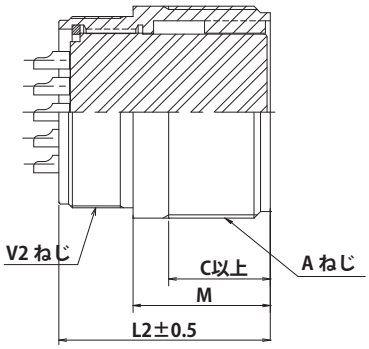

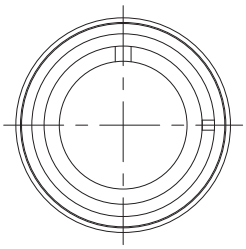

シェルサイズ	A 結合ねじ	L1	L2	C	M	V1 後端部ねじ	V2 後端部ねじ
12S	3/4-20UNEF-2A	38.0	24.43	9.53	16.50	5/8-24UNEF-2A	11/16-24UNEF-2A
14S	7/8-20UNEF-2A	42.0	24.34	9.53	16.50	3/4-20UNEF-2A	3/4-20UNEF-2A
16S	1-20UNEF-2A	44.0	24.97	9.53	24.97	7/8-20UNEF-2A	7/8-20UNEF-2A
16	1-20UNEF-2A	54.5	35.30	15.88	22.60	7/8-20UNEF-2A	7/8-20UNEF-2A
18	1 1/8-18UNEF-2A	56.0	35.30	15.88	23.59	1-20UNEF-2A	1-20UNEF-2A
20	1 1/4-18UNEF-2A	59.0	34.80	15.88	22.60	1 3/16-18UNEF-2A	1 1/8-18UNEF-2A
22	1 3/8-18UNEF-2A	59.0	34.80	15.88	22.55	1 3/16-18UNEF-2A	1 1/4-18UNEF-2A
24	1 1/2-18UNEF-2A	65.0	36.60	16.70	24.15	1 7/16-18UNEF-2A	1 3/8-18UNEF-2A
28	1 3/4-18UNS-2A	70.5	37.03	16.70	24.15	1 7/16-18UNEF-2A	1 5/8-18UNEF-2A
32	2-18UNS-2A	77.0	36.95	16.70	21.00	1 3/4-18UNS-2A	1 7/8-16UN-2A
36	2 1/4-16UN-2A	82.5	36.69	16.70	20.96	2-18UNS-2A	2 1/8-16UN-2A

ボックスレセプタクル

パネルやシャーシ等に取り付けて固定し、端子に直接配線するするレセプタクルです。

D/MS3102A 18-10 P Y -RG

① ② ③ ④ ⑤ ⑥

①コネクタ形状	3102A：ボックスレセプタクル
②シェルサイズ	10SL、12S、14S、16S、16、18、20、22、24、28、32、36
③インサート番号	3～7 頁参照
④コンタクト形状	P：ピンコンタクト S：ソケットコンタクト
⑤キー変更位置	標準位置は表記しない。8 頁参照
⑥ガスケット	RG：リヤガスケット付き FG：フロントガスケット付き

製品構成

D/MS3102Axx-xxx-RG

ボックスレセプタクル
D/MS3102Axx-xxx-RG
（リヤガスケット付き）

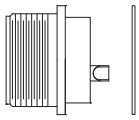

D/MS31002Axx-xxx-FG

ボックスレセプタクル
D/MS3102Axx-xxx-FG
（フロントガスケット付き）

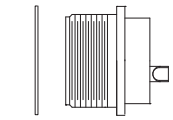

リヤガスケット付き

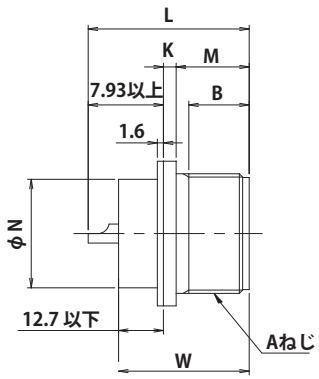

フロントガスケット付き

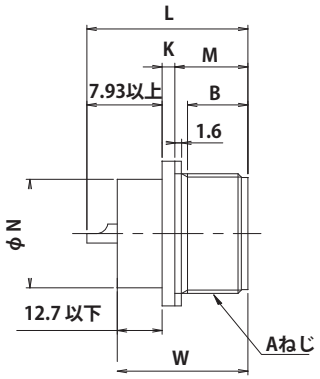

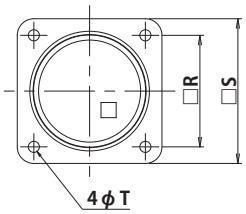

シェルサイズ	結合ねじ	有効ねじ長さ	フランジ厚さ	全長	フランジ位置	外径	取付穴間隔	フランジ巾	取付穴径	シェル全長
	A	B 以上	K ± 0.5	L 以下	$M^{+0.78}_{0}$	φ N ± 0.5	R ± 0.12	S ± 0.5	$\phi T^{+0.25}_{-0.12}$	W ± 0.5
10SL	5/8-24UNEF-2A	9.53	2.1	30.25	14.28	15.9	18.26	25.4	3.05	21.9
12S	3/4-20UNEF-2A	9.53	2.1	30.25	14.28	17.5	20.62	27.8	3.05	24.0
14S	7/8-20UNEF-2A	9.53	2.1	30.25	14.28	19.1	23.01	30.2	3.05	24.0
16S	1-20UNEF-2A	9.53	2.1	30.25	14.28	22.2	24.61	32.5	3.05	24.0
16	1-20UNEF-2A	15.88	3.2	44.45	19.05	22.2	24.61	32.5	3.05	34.4
18	1 1/8-18UNEF-2A	15.88	3.2	49.22	19.05	25.4	26.97	34.9	3.05	34.4
20	1 1/4-18UNEF-2A	15.88	3.2	49.22	19.05	28.6	29.36	38.1	3.05	34.4
22	1 3/8-18UNEF-2A	15.88	3.2	49.22	19.05	31.8	31.75	41.3	3.05	34.4
24	1 1/2-18UNEF-2A	15.88	3.2	49.22	20.63	34.9	34.92	44.4	3.74	34.4
28	1 3/4-18UNS-2A	15.88	3.2	49.22	20.63	41.3	39.67	50.8	3.74	34.4
32	2-18UNS-2A	15.88	3.7	49.22	22.23	48.4	44.45	57.2	4.40	36.7
36	2 1/4-16UN-2A	15.88	3.7	49.22	22.23	54.0	49.23	63.5	4.40	36.7

ストレートプラグ

ストレートタイプのバックシェルが付いたプラグです。

D/MS3106A 18-10 P X -BSS

① ② ③ ④ ⑤ ⑥

①コネクタ形状	3106A：ストレートプラグ
②シェルサイズ	10SL、12S、14S、16S、16、18、20、22、24、28、32、36
③インサート番号	3～7 頁参照
④コンタクト形状	P：ピンコンタクト S：ソケットコンタクト
⑤キー変更位置	標準位置は表記しない。8 頁参照
⑥バックシェル有無	-BSS：防水ストレートバックシェル付き （D190）：コネクタ本体のみ

製品構成

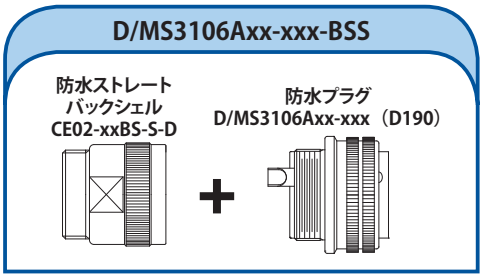

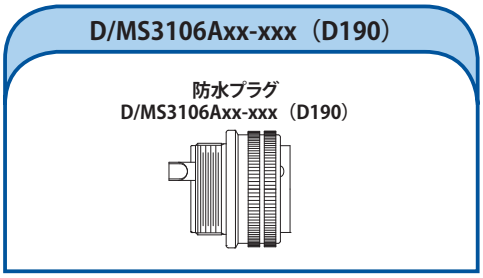

バックシェル付き

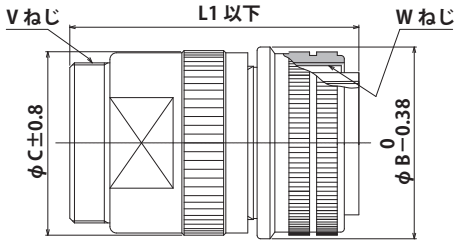

コネクタ本体のみ

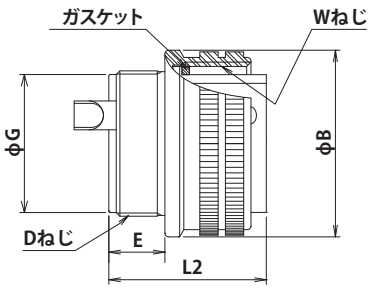

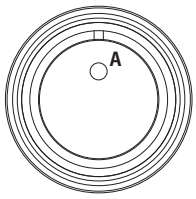

シェルサイズ	L1	L2	φB	φC	D ねじ	E ± 0.3	φ $G^{+0.35}_{0.25}$	ケーブルクランプ取付ねじ	結合ねじ
								V	W
10SL	40.0	23.30	22.22	18.6	9/16-24UNEF-2A	7.50	12.50	5/8-24UNEF-2A	5/8-24UNEF-2B
12S	38.0	24.43	25.40	21.6	11/16-24UNEF-2A	8.43	15.60	5/8-24UNEF-2A	3/4-20UNEF-2B
14S	42.0	24.34	28.57	22.3	3/4-20UNEF-2A	8.46	17.00	3/4-20UNEF-2A	7/8-20UNEF-2B
16S	45.0	24.38	31.75	26.5	7/8-20UNEF-2A	8.38	20.05	7/8-20UNEF-2A	1-20UNEF-2B
16	54.5	33.72	31.75	26.5	7/8-20UNEF-2A	11.76	20.26	7/8-20UNEF-2A	1-20UNEF-2B
18	57.0	33.72	34.13	30.5	1-20UNEF-2A	11.74	23.50	1-20UNEF-2A	1 1/8-18UNEF-2B
20	61.0	34.11	37.28	35.0	1 1/8-18UNEF-2A	12.16	26.80	1 3/16-18UNEF-2A	1 1/4-18UNEF-2B
22	61.0	34.11	40.48	36.5	1 1/4-18UNEF-2A	12.15	29.90	1 3/16-18UNEF-2A	1 3/8-18UNEF-2B
24	68.0	36.58	43.63	40.0	1 3/8-18UNEF-2A	13.42	32.90	1 7/16-18UNEF-2A	1 1/2-18UNEF-2B
28	70.5	37.03	50.00	47.2	1 5/8-18UNEF-2A	13.07	38.98	1 7/16-18UNEF-2A	1 3/4-18UNS-2B
32	77.0	36.95	56.33	51.4	1 7/8-16UN-2A	13.14	45.30	1 3/4-18UNS-2A	2-18UNS-2B
36	82.5	37.44	62.68	58.4	2 1/8-16UN-2A	13.60	51.60	2-18UNS-2A	2 1/4-16UN-2B

アングルプラグ

アングルタイプのバックシェルが付いたプラグです。

D/MS3108A 18-10 P X BAS

① ② ③ ④ ⑤ ⑥

①コネクタ形状	3108A：アングルプラグ
②シェルサイズ	10SL、18、20、22、24、28、32
③インサート番号	3～7 頁参照
④コンタクト形状	P：ピンコンタクト S：ソケットコンタクト
⑤キー変更位置	標準位置は表記しない。8 頁参照
⑥バックシェル有無	-BAS：防水アングルバックシェル付き

製品構成

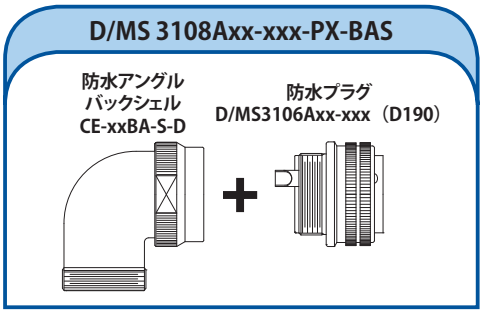

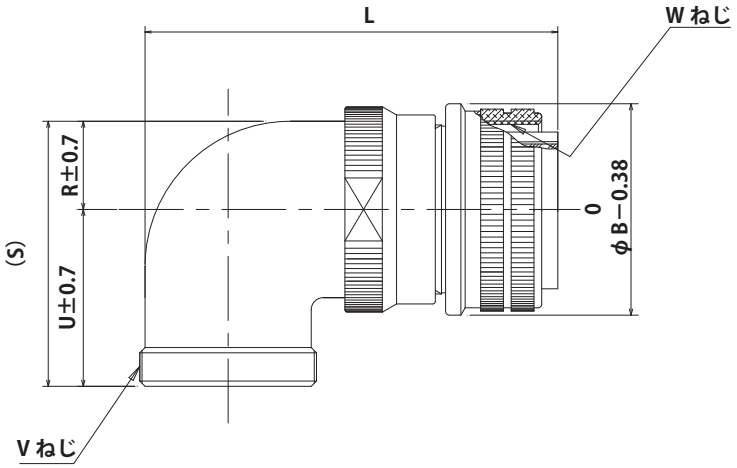

シェルサイズ	L	φB	R	U	(S)	ケーブルクランプ取付ねじ	結合ねじ
						V	W
10SL	47.8	22.22	7.9	21.0	28.9	5/8-24UNEF-2A	5/8-24UNEF-2B
18	69.5	34.13	13.2	30.2	43.4	1-20UNEF-2A	1 1/8-18UNEF-2B
20	75.5	37.28	15.0	33.3	48.3	1 3/16-18UNEF-2A	1 1/4-18UNEF-2B
22	75.5	40.48	16.3	33.3	49.6	1 3/16-18UNEF-2A	1 3/8-18UNEF-2B
24	86.3	43.63	18.2	36.5	54.7	1 7/16-18UNEF-2A	1 1/2-18UNEF-2B
28	86.8	50.00	21.3	36.5	57.8	1 7/16-18UNEF-2A	1 3/4-18UNS-2B
32	94.1	56.33	24.6	44.5	69.1	1 7/16-18UNEF-2A	2-18UNS-2B

防水ケーブルクランプ

防水バックシェルに取り付けて使用する防水ケーブルクランプです。

CE3057 - 10A - 1 - D

① ②

①クランプサイズ	4A、6A、8A、10A、12A、16A、20A、24A
②ブッシングサイズ	下記表を参照

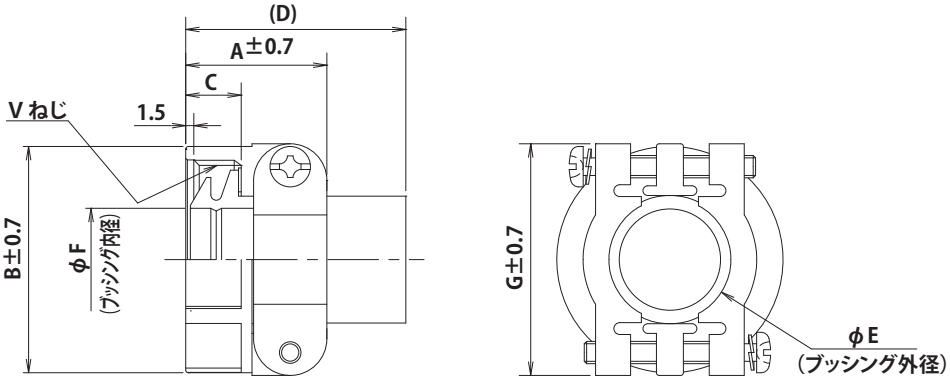

品　名	適合シェルサイズ	全長 A	外形 φB	有効ねじ長さ C	(D)	φE	φF	G	取付ねじ V	適合ケーブル範囲 (参考)
CE3057-4A-1-D	10SL、12S	20.62	20.6	10.31	(41.3)	8.0	5.6	22.2	5/8-24UNEF-2B	φ3.6 ～ 5.6
CE3057-6A-1-D	14S	22.20	24.6	10.31	(41.3)	10.8	9.0	27.0	3/4-20UNEF-2B	φ7.0 ～ 9.0
CE3057-8A-1-D	16S、16	23.83	27.8	10.31	(41.3)	14.0	12.0	29.4	7/8-20UNEF-2B	φ10.0 ～ 12.0
CE3057-8A-2-D							10.5			φ8.5 ～ 10.5
CE3057-10A-1-D	18	23.83	30.1	10.31	(41.3)	15.8	14.1	31.7	1-20UNEF-2B	φ10.5 ～ 14.1
CE3057-10A-2-D							11.0			φ8.5 ～ 11.0
CE3057-10A-3-D							8.7			φ6.5 ～ 8.7
CE3057-12A-1-D	20	23.83	35.0	10.31	(41.3)	19.0	16.0	37.3	1 3/16-18UNEF-2B	φ12.5 ～ 16.0
CE3057-12A-2-D							13.0			φ9.5 ～ 13.0
CE3057-12A-3-D	22						10.0			φ6.8 ～ 10.0
CE3057-12A-7-D							17.0			φ14.5 ～ 17.0
CE3057-16A-1-D	24	26.19	42.1	10.31	(41.3)	23.8	19.1	42.9	1 7/16-18UNEF-2B	φ15.0 ～ 19.1
CE3057-16A-2-D							15.5			φ13.0 ～ 15.5
CE3057-16A-4-D							21.5			φ19.1 ～ 21.5
CE3057-16A-6-D	28						20.0			φ18.5 ～ 20.0
CE3057-16A-7-D							13.5			φ11.5 ～ 13.5
CE3057-16A-8-D							12.5			φ10.5 ～ 12.5
CE3057-20A-1-D	32	27.79	51.6	11.91	(43.0)	32.8	23.8	51.6	1 3/4-18UNS-2B	φ22.0 ～ 23.8
CE3057-20A-2-D							26.6			φ24.0 ～ 26.6
CE3057-20A-3-D							22.5			φ21.0 ～ 22.5
CE3057-24A-1-D	36	29.40	56.4	13.50	(45.8)	34.6	32.5	58.0	2-18UNS-2B	φ30.0 ～ 32.5

※必ず適合ケーブル範囲内のキャプタイヤケーブルをご使用下さい。防水タイプのバックシェルと合わせてご使用下さい。

プラグ用キャップ

プラグ用防水金属キャップです。

D/MS25042 -10 D

①

①シェルサイズ	10、12、14、16、18、20、22、24、28、32、36

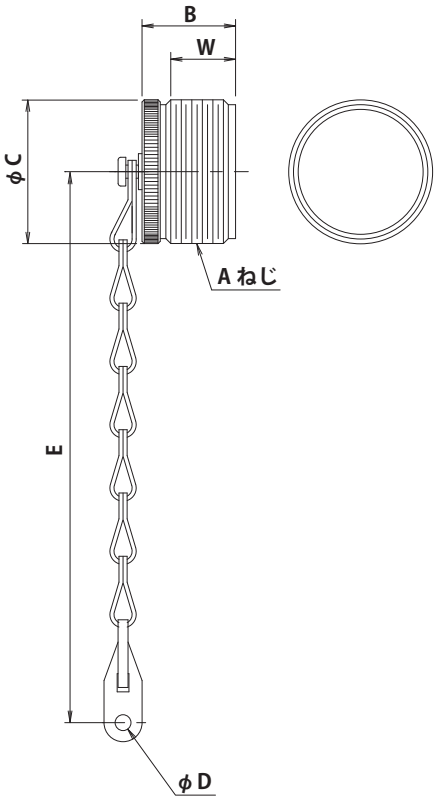

シェルサイズ	適合シェルサイズ	適合ねじ	全長	外径	取付穴	チェーン長さ	有効ねじ長さ
		A	B	φC	φD	E	W
10	10SL	5/8-24UNEF	15.9	17.4	3.9	101	8.4
12	12S	3/4-20UNEF	20.7	20.6	3.9	114	12.4
14	14S	7/8-20UNEF	20.7	23.8	3.9	114	12.4
16	16S、16	1-20UNEF	20.7	27.0	3.9	114	12.4
18	18	1 1/8-18UNEF	20.7	30.1	3.9	114	12.4
20	20	1 1/4-18UNEF	20.7	33.6	4.7	127	12.4
22	22	1 3/8-18UNEF	20.7	36.5	4.7	127	12.4
24	24	1 1/2-18UNEF	20.7	39.7	4.7	140	12.4
28	28	1 3/4-18UNS	20.7	46.0	4.7	197	12.4
32	32	2-18UNS	20.7	52.4	5.5	197	12.4
36	36	2 1/4-16UN	20.7	58.7	5.5	197	12.4

レセプタクル用キャップ

レセプタクル用防水金属キャップです。

D/MS25043 -10 D

①

①シェルサイズ	10、12、14、16、18、20、22、24、28、32、36

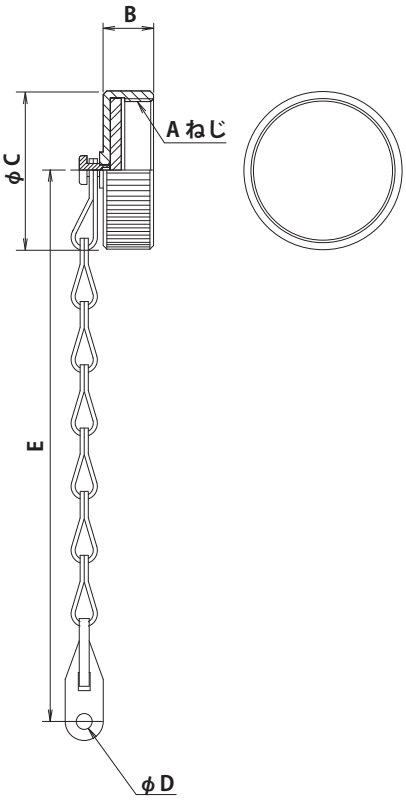

シェルサイズ	適合シェルサイズ	適合ねじ	全長	外径	取付穴	チェーン長さ
		A	B	φ C	φ D	E
10	10SL	5/8-24UNEF	11.1	20.7	3.5	101
12	12S	3/4-20UNEF	11.1	25.4	3.5	114
14	14S	7/8-20UNEF	11.1	28.6	3.5	114
16	16S、16	1-20UNEF	11.1	30.2	3.5	114
18	18	1 1/8-18UNEF	11.1	34.1	3.5	114
20	20	1 1/4-18UNEF	11.1	37.3	3.5	127
22	22	1 3/8-18UNEF	11.1	40.5	3.5	127
24	24	1 1/2-18UNEF	11.1	43.7	4.3	140
28	28	1 3/4-18UNS	12.7	50.0	4.3	197
32	32	2-18UNS	12.7	56.4	4.7	197
36	36	2 1/4-16UN	12.7	62.7	4.7	197

防水ストレートバックシェル

コンジットを使用しない場合に、ケーブルを保持するために使用する防水バックシェルです。

CE02 - 18 B S - S - D

①

①シェルサイズ	10SL、12S、14S、16、18、20、22、24、28、32、36

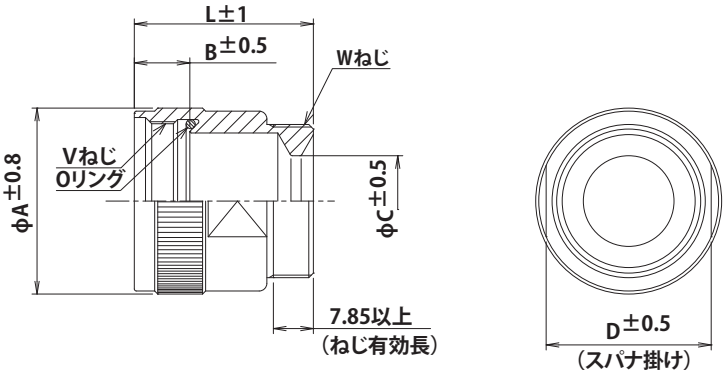

シェルサイズ	L	φA	B	φC	D	V ねじ	W ねじ
10SL	20.0	18.6	6.5	6.6	17.9	9/16-24UNEF-2B	5/8-24UNEF-2A
12S	20.0	21.6	6.5	6.6	20.8	11/16-24UNEF-2B	5/8-24UNEF-2A
14S	25.0	22.3	7.4	9.8	20.8	3/4-20UNEF-2B	3/4-20UNEF-2A
16	28.0	26.5	7.4	13.0	23.4	7/8-20UNEF-2B	7/8-20UNEF-2A
18	31.0	30.5	10.5	16.3	26.7	1-20UNEF-2B	1-20UNEF-2A
20	35.0	35.0	10.9	17.8	31.6	1 1/8-18UNEF-2B	1 3/16-18UNEF-2A
22	35.0	36.5	10.9	17.8	32.4	1 1/4-18UNEF-2B	1 3/16-18UNEF-2A
24	40.5	40.0	12.2	21.0	36.6	1 3/8-18UNEF-2B	1 7/16-18UNEF-2A
28	45.0	47.2	11.9	21.0	40.0	1 5/8-18UNEF-2B	1 7/16-18UNEF-2A
32	50.0	51.4	10.0	25.8	47.0	1 7/8-16UN-2B	1 3/4-18UNS-2A
36	55.0	58.4	10.0	33.8	53.1	2 1/8-16UN-2B	2-18UNS-2A

防水アングルバックシェル

コンジットを使用しない場合に、ケーブルをＬ形に保持するために使用する防水バックシェルです。

CE - 18 B A - S - D

①

①シェルサイズ	10SL、18、20、22、24、28、32

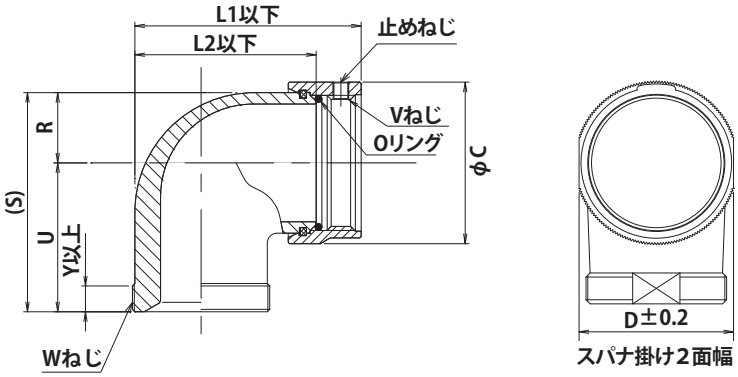

シェルサイズ	全長	アングルボディ全長	カップリング外径	スパナ掛け２面幅	R	U	(S)	結合ねじ	ケーブルクランプ取付ねじ	有効ねじ長さ
	L1	L2	φC	D				V	W	Y
10SL	30.6	22.5	21.7	20.3	7.9	21.0	(28.9)	9/16-24UNEF-2B	5/8-24UNEF-2A	7.5
18	44.6	34.0	32.4	30.0	13.2	30.2	(43.4)	1-20UNEF-2B	1-20UNEF-2A	7.5
20	50.5	39.6	36.0	33.6	15.0	33.3	(48.3)	1 1/8-18UNEF-2B	1 1/8-18UNEF-2A	7.5
22	50.5	39.6	38.6	36.2	16.3	33.3	(49.6)	1 1/4-18UNEF-2B	1 3/16-18UNEF-2A	7.5
24	60.1	47.9	42.4	40.0	18.2	36.5	(54.7)	1 3/8-18UNEF-2B	1 7/16-18UNEF-2A	7.5
28	60.9	47.9	49.5	46.4	21.3	36.5	(57.8)	1 5/8-18UNEF-2B	1 7/16-18UNEF-2A	7.5
32	69.1	55.1	55.3	52.8	24.6	44.5	(69.1)	1 7/8-16UNEF-2B	1 3/4-18UNEF-2A	8.5

ガスケット

ウォールレセプタクル・ボックスレセクタプルの、パネルとフランジの間の防水が必要な場合に使用するガスケットです。

フロントガスケット

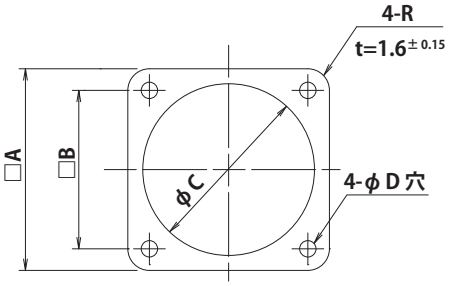

材　　質：クロロプレンゴム／黒色
ゴム硬度：JIS 70°
※ウォールレセプタクル・ボックスレセプタクル用

品名	適合シェルサイズ	A $^{0}_{-0.5}$	B ± 0.3	φC ± 0.3	φD $^{+0.5}_{0}$
P-100841-10SL	10SL	25.4	18.3	15.8	3.0
P-100841-12	12S	27.8	20.6	19.0	3.0
P-100841-14	14S	30.2	23.0	22.2	3.0
P-100841-16	16S、16	32.5	24.6	25.4	3.0
P-100841-18	18	34.9	27.0	28.5	3.0
P-100841-20	20	38.1	29.4	31.7	3.0
P-100841-22	22	41.3	31.8	34.9	3.0
P-100841-24	24	44.4	34.9	38.1	3.7
P-100841-28	28	50.8	39.7	44.4	3.7
P-100841-32	32	57.2	44.5	50.8	4.4
P-100841-36	36	63.5	49.2	57.1	4.4

リヤガスケット

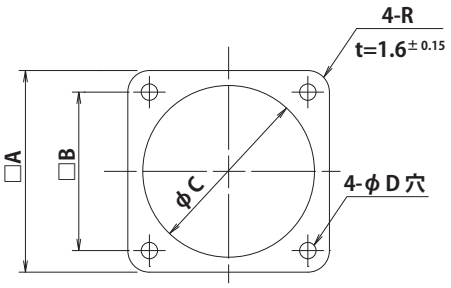

材　　質：クロロプレンゴム／黒色
ゴム硬度：JIS 70°
※ボックスレセプタクル用

品　名	適合シェルサイズ	A $^{0}_{-0.5}$	B ± 0.3	φC ± 0.3	φD $^{+0.5}_{0}$
P-100842-10SL	10SL	25.4	18.3	15.9	3.0
P-100842-12	12S	27.8	20.6	17.5	3.0
P-100842-14	14S	30.2	23.0	19.1	3.0
P-100842-16	16S、16	32.5	24.6	22.2	3.0
P-100842-18	18	34.9	27.0	25.4	3.0
P-100842-20	20	38.1	29.4	28.6	3.0
P-100842-22	22	41.3	31.8	31.8	3.0
P-100842-24	24	44.4	34.9	34.9	3.7
P-100842-28	28	50.8	39.7	41.3	3.7
P-100842-32	32	57.2	44.5	48.4	4.4
P-100842-36	36	63.5	49.2	54.0	4.4

パネル取り付け寸法

ウォールレセプタクル（D/MS3100A）取り付け寸法

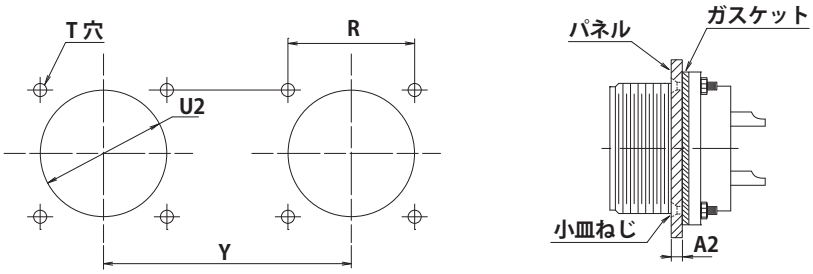

シェルサイズ	2 連取付間隔	取付小ねじ穴間隔	取付小ねじ穴径	シェル後面取付穴径	パネル最大厚さ	取付小ねじ（参考）
	Y 以上	R ± 0.13	$T^{+0.78}_{0}$	U2 以上	A2	
12S	50	20.62	3.05	19.8	3	M3.0
14S	53	23.01	3.05	23.0	3	M3.0
16S、16	56	24.61	3.05	26.1	3	M3.0
18	59	26.97	3.05	29.3	3	M3.0
20	62	29.36	3.05	32.5	3	M3.0
22	70	31.75	3.05	35.7	3	M3.0
24	73	34.92	3.75	38.8	3	M3.5
28	80	39.67	3.75	45.2	3	M3.5
32	86	44.45	4.40	51.5	3	M4.0
36	92	49.23	4.40	57.9	3	M4.0

ボックスレセプタクル（D/MS3102A）取り付け寸法

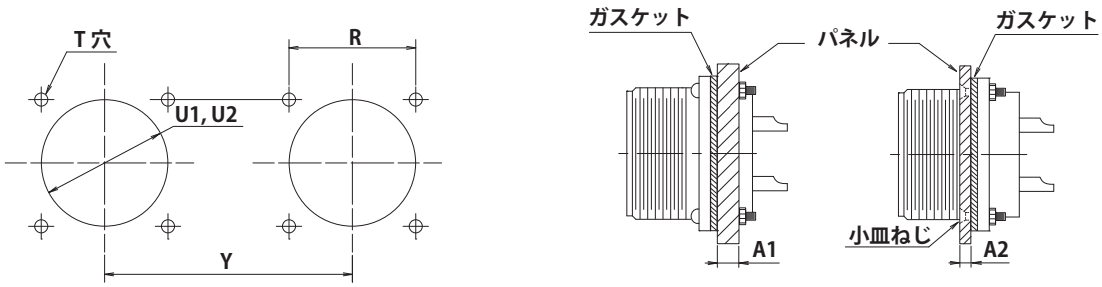

シェルサイズ	2 連取付間隔	取付小ねじ穴間隔	取付小ねじ穴径	シェル前面取付穴径	シェル後面取付穴径	パネル最大厚さ		取付小ねじ（参考）
	Y 以上	R ± 0.13	$T^{+0.25}_{-0.12}$	U1 以上	U2 以上	A1	A2	
10SL	47	18.26	3.05	16.8	16.6	10	3	M3.0
12S	50	20.62	3.05	18.4	19.8	10	3	M3.0
14S	53	23.01	3.05	20.0	23.0	10	3	M3.0
16S、16	56	24.61	3.05	23.1	26.1	10	3	M3.0
18	59	26.97	3.05	26.4	29.3	10	3	M3.0
20	62	29.36	3.05	29.5	32.5	10	3	M3.0
22	70	31.75	3.05	32.7	35.7	10	3	M3.0
24	73	34.92	3.75	35.9	38.8	10	3	M3.5
28	80	39.67	3.75	42.2	45.2	10	3	M3.5
32	86	44.45	4.40	49.3	51.5	10	3	M4.0
36	92	49.23	4.40	54.9	57.9	10	3	M4.0

I-VICS アイビックス技研株式会社

〒116-0012　東京都荒川区東尾久 8-24-2

TEL：03-3809-0581　　FAX：03-3809-0585

URL：http://www.ivics.jp　　e-mail：info@ivics.jp

カタログの内容は予告なく変更する場合があります。